Rénovation de la rue Auguste Mounié
Proposition d'implantation du luminaire n°1

Pose d'une console Equinoxe en façade équipé d'un luminaire CITEA au n°2 rue Auguste Mounié par tiges d'ancrages scellées ou par chevillage chimique
Réalisation d'une remontée sur façade du n°2 avec une protection mécanique sur 2,50m et fixation des câbles d'alimentation tous les 50cm maximum.

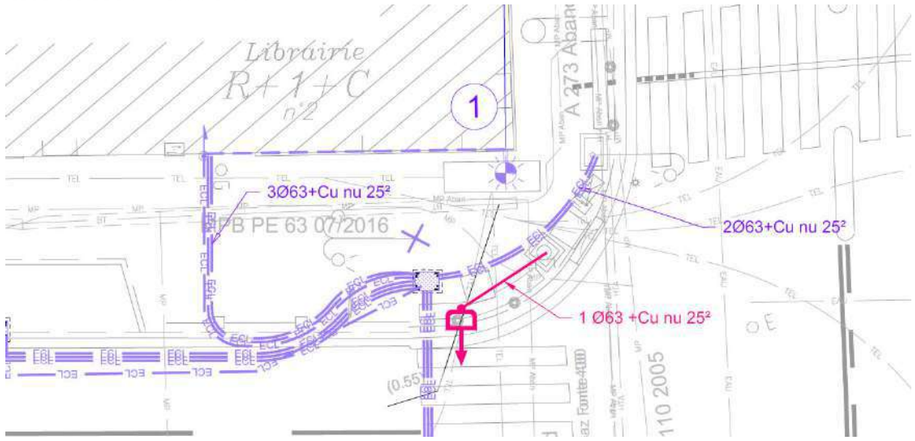

Détail technique du matériel proposé :

Lanterne CITEA NG MIDI de chez COMATELEC

Console murale Equinoxe de chez COMATELEC

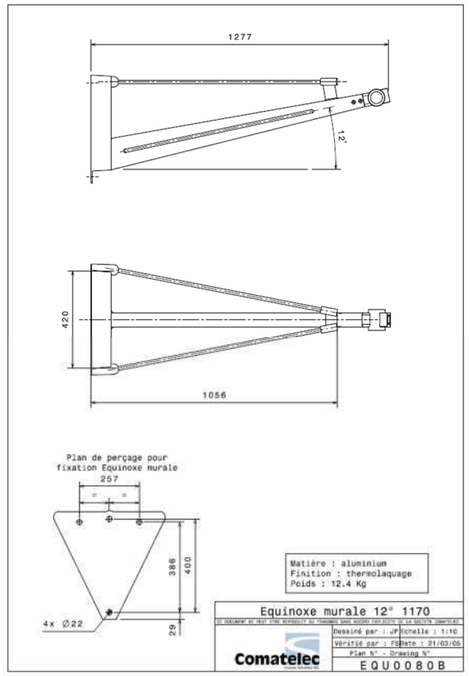

Goulotte oméga type GPC (3 coloris possibles marron/ivoire/gris)

Câble d'alimentation 4x10mm² U1000 R2V (diam. extérieur 18,5mm)

Rénovation de la rue Auguste Mounié
Proposition d'implantation du luminaire n°2

Pose d'une console Equinoxe en façade équipé d'un luminaire CITEA au n°6 rue Auguste Mounié par tiges d'ancrages scellées ou par chevillage chimique
Réalisation d'une remontée sur façade du n°6 avec une protection mécanique sur 2,50m et fixation des câbles d'alimentation tous les 50cm maximum.

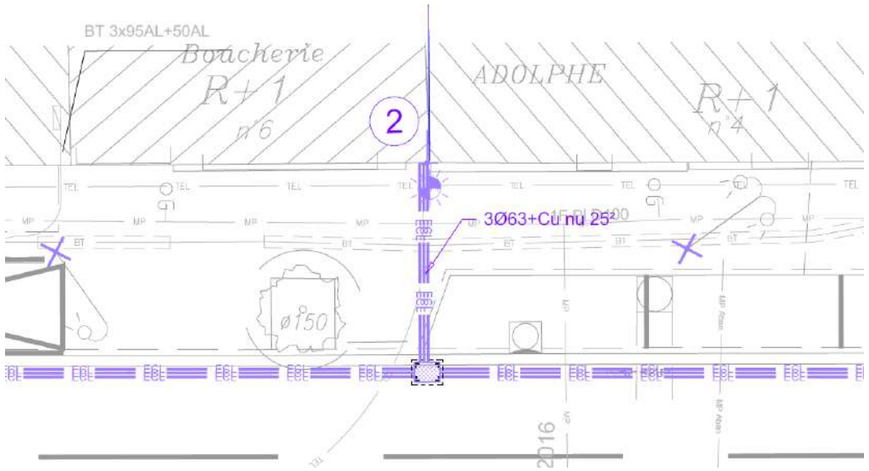

Console Equinoxe et luminaire CITEA

Câble basse tension fixation sur façade esp. 50cm

Goulotte PVC ht 2,5m

Détail technique du matériel proposé :

Lanterne CITEA NG MIDI de chez COMATELEC

Console murale Equinoxe de chez COMATELEC

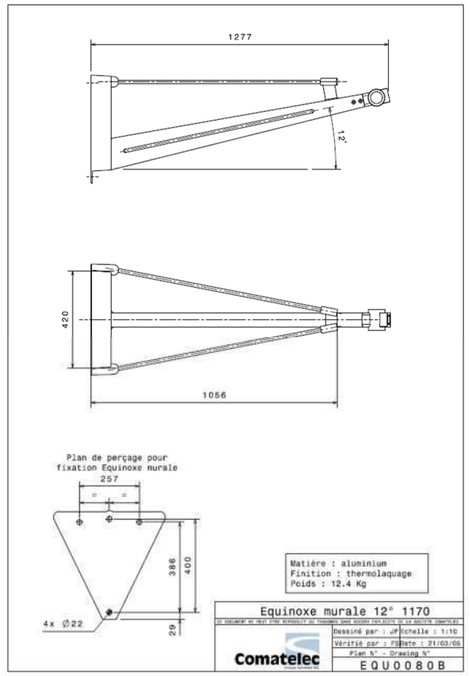

Goulotte oméga type GPC (3 coloris possibles marron/ivoire/gris)

Câble d'alimentation 4x10mm² U1000 R2V (diam. extérieur 18,5mm)

Rénovation de la rue Auguste Mounié
Proposition d'implantation du luminaire n°3

Pose d'une console Equinoxe en façade équipé d'un luminaire CITEA au n°10 rue Auguste Mounié par tiges d'ancrages scellées ou par chevillage chimique
Réalisation d'une remontée sur façade du n°10 avec une protection mécanique sur 2,50m et fixation des câbles d'alimentation tous les 50cm maximum.

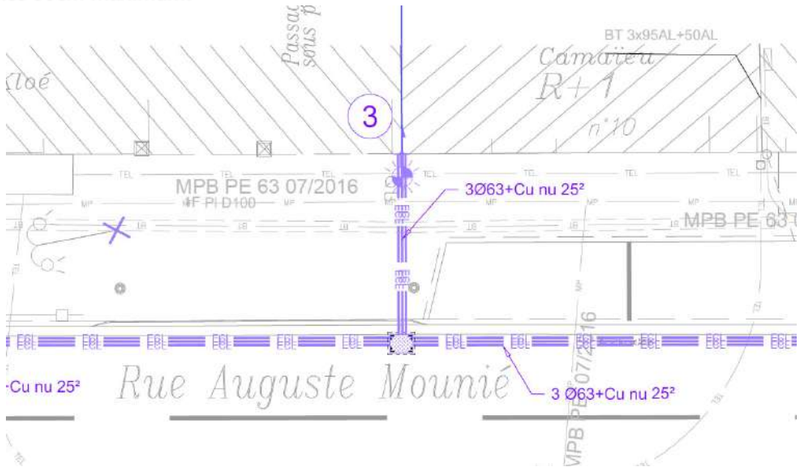

Console Equinoxe et luminaire CITEA

Câble basse tension fixation sur façade esp. 50cm

Goulotte PVC ht 2,5m

Détail technique du matériel proposé :

Lanterne CITEA NG MIDI de chez COMATELEC

Console murale Equinoxe de chez COMATELEC

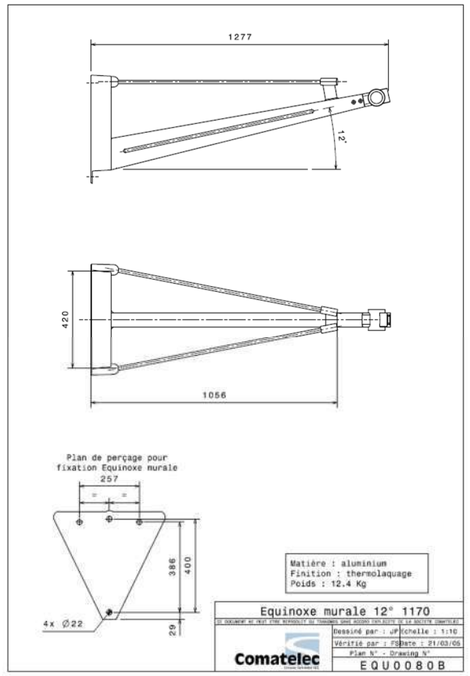

Goulotte oméga type GPC (3 coloris possibles marron/ivoire/gris)

Câble d'alimentation 4x10mm² U1000 R2V (diam. extérieur 18,5mm)

Rénovation de la rue Auguste Mounié
Proposition d'implantation du luminaire n°4

Pose d'une console Equinoxe en façade équipé d'un luminaire CITEA au n°14b rue Auguste Mounié par tiges d'ancrages scellées ou par chevillage chimique
Réalisation d'une remontée sur façade du n°14b avec une protection mécanique sur 2,50m et fixation des câbles d'alimentation tous les 50cm maximum.

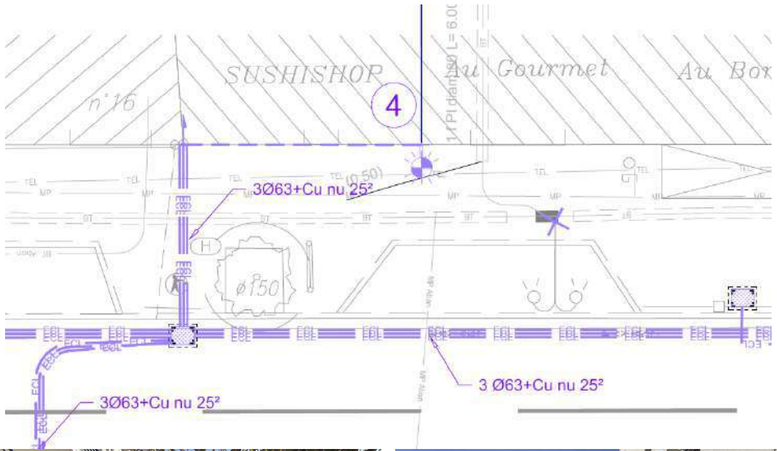

Détail technique du matériel proposé :

Lanterne CITEA NG MIDI de chez COMATELEC

Console murale Equinoxe de chez COMATELEC

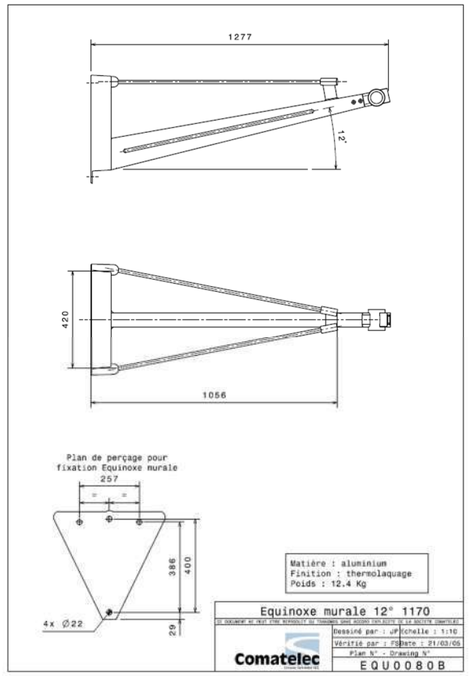

Goulotte oméga type GPC (3 coloris possibles marron/ivoire/gris)

Câble d'alimentation 4x10mm² U1000 R2V (diam. extérieur 18,5mm)

Rénovation de la rue Auguste Mounié
Proposition d'implantation du luminaire n°5

Pose d'une console Equinoxe en façade équipé d'un luminaire CITEA au n°18 rue Auguste Mounié par tiges d'ancrages scellées ou par chevillage chimique
Réalisation d'une remontée sur façade du n°20 avec une protection mécanique sur 2,50m et fixation des câbles d'alimentation tous les 50cm maximum.

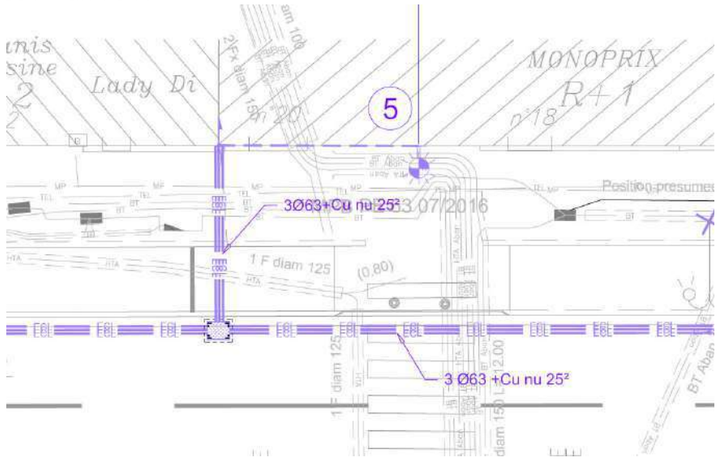

Détail technique du matériel proposé :

Lanterne CITEA NG MIDI de chez COMATELEC

Console murale Equinoxe de chez COMATELEC

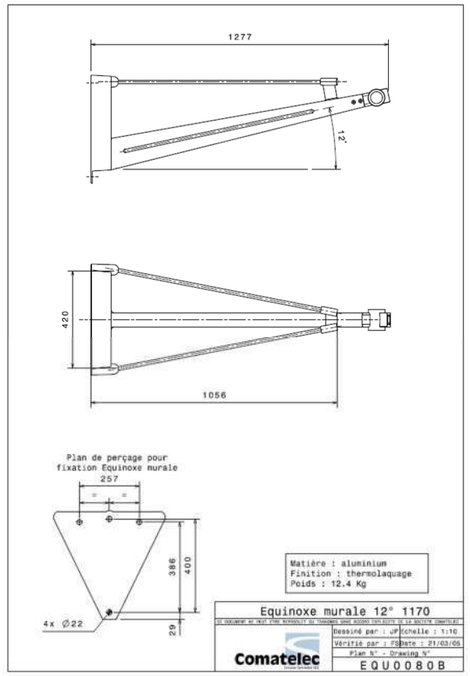

Goulotte oméga type GPC (3 coloris possibles marron/ivoire/gris)

Câble d'alimentation 4x10mm² U1000 R2V (diam. extérieur 18,5mm)

Rénovation de la rue Auguste Mounié
Proposition d'implantation du luminaire n°6

Pose d'une console Equinoxe en façade équipé d'un luminaire CITEA au n°24 rue Auguste Mounié par tiges d'ancrages scellées ou par chevillage chimique
Réalisation d'une remontée sur façade du n°24 avec une protection mécanique sur 2,50m et fixation des câbles d'alimentation tous les 50cm maximum.

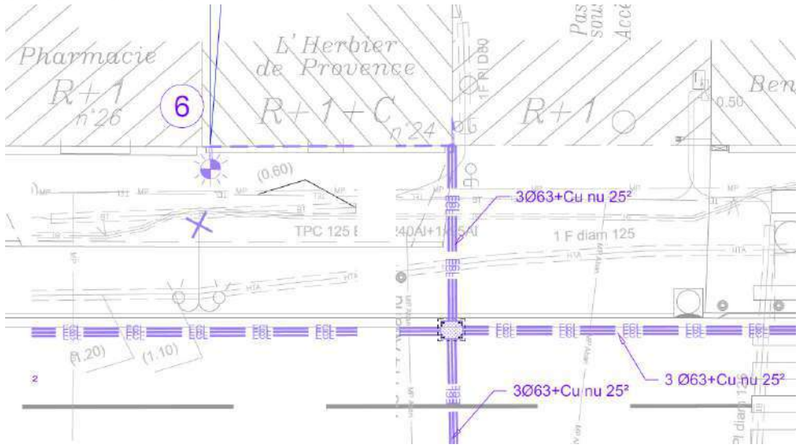

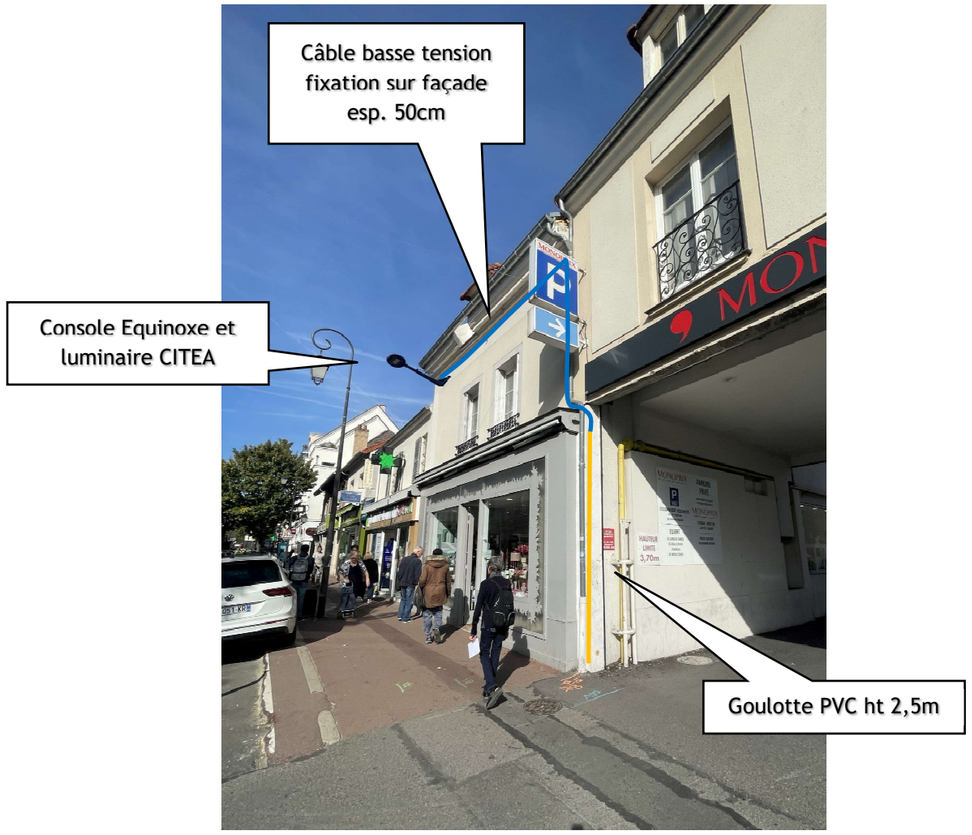

Détail technique du matériel proposé :

Lanterne CITEA NG MIDI de chez COMATELEC

Console murale Equinoxe de chez COMATELEC

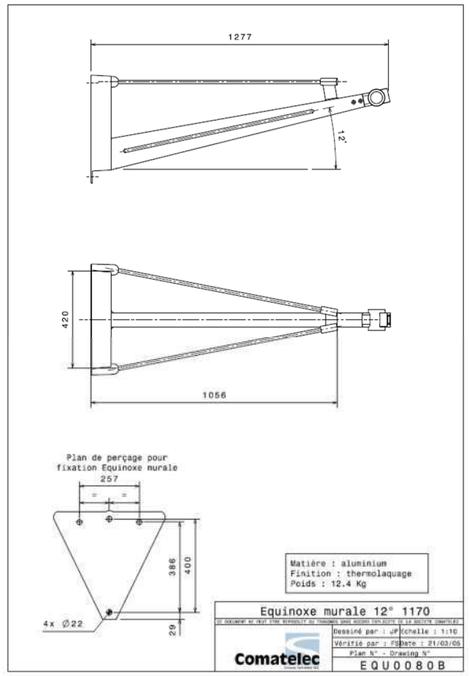

Goulotte oméga type GPC (3 coloris possibles marron/ivoire/gris)

Câble d'alimentation 4x10mm² U1000 R2V (diam. extérieur 18,5mm)

Rénovation de la rue Auguste Mounié
Proposition d'implantation du luminaire n°7

Pose d'une console Equinoxe en façade équipé d'un luminaire CITEA au n°30 rue Auguste Mounié par tiges d'ancrages scellées ou par chevillage chimique
Réalisation d'une remontée sur façade du n°30 avec une protection mécanique sur 2,50m et fixation des câbles d'alimentation tous les 50cm maximum.

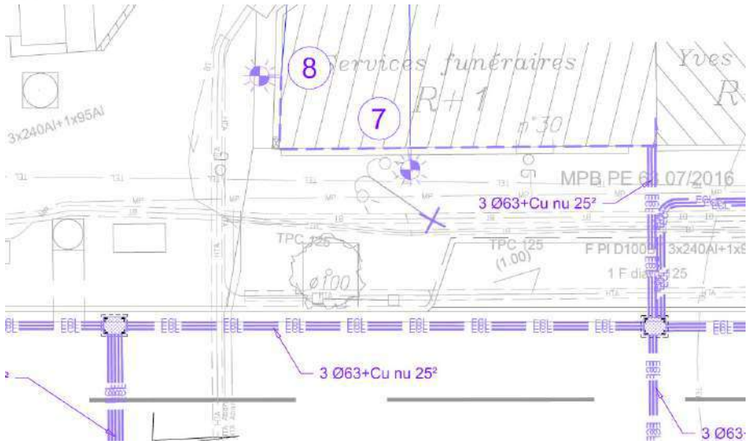

Détail technique du matériel proposé :

Lanterne CITEA NG MIDI de chez COMATELEC

Console murale Equinoxe de chez COMATELEC

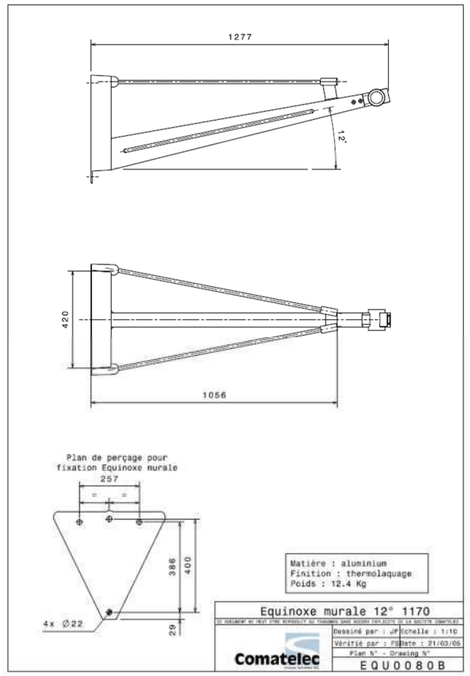

Goulotte oméga type GPC (3 coloris possibles marron/ivoire/gris)

Câble d'alimentation 4x10mm² U1000 R2V (diam. extérieur 18,5mm)

Rénovation de la rue Auguste Mounié
Proposition d'implantation du luminaire n°8

Pose d'une console Equinoxe en façade équipé d'un luminaire CITEA au n°30 rue Auguste Mounié par tiges d'ancrages scellées ou par chevillage chimique
Réalisation d'une remontée sur façade du n°30 avec une protection mécanique sur 2,50m et fixation des câbles d'alimentation tous les 50cm maximum.

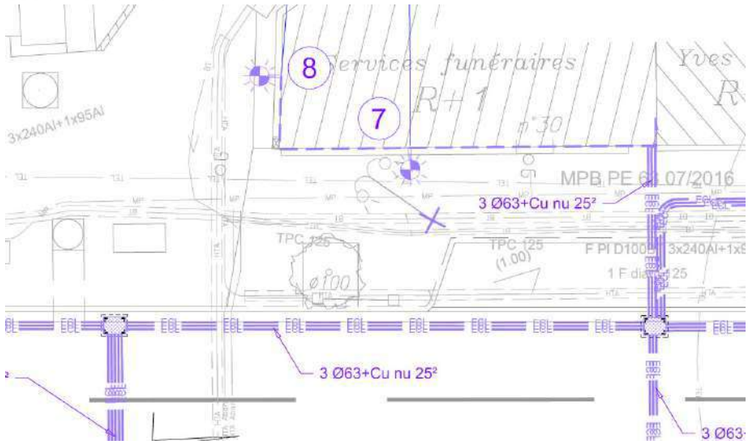

Détail technique du matériel proposé :

Lanterne CITEA NG MIDI de chez COMATELEC

Console murale Equinoxe de chez COMATELEC

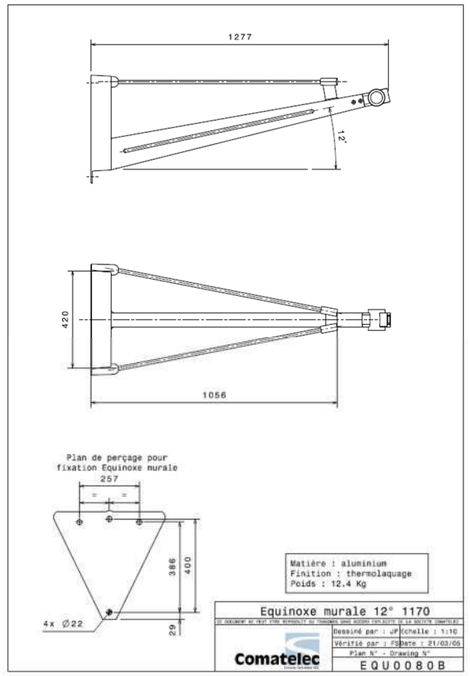

Goulotte oméga type GPC (3 coloris possibles marron/ivoire/gris)

Câble d'alimentation 4x10mm² U1000 R2V (diam. extérieur 18,5mm)

Rénovation de la rue Auguste Mounié
Proposition d'implantation du luminaire n°9

Pose d'une console Equinoxe en façade équipé d'un luminaire CITEA au n°34 rue Auguste Mounié par tiges d'ancrages scellées ou par chevillage chimique
Réalisation d'une remontée sur façade du n°34 avec une protection mécanique sur 2,50m et fixation des câbles d'alimentation tous les 50cm maximum.

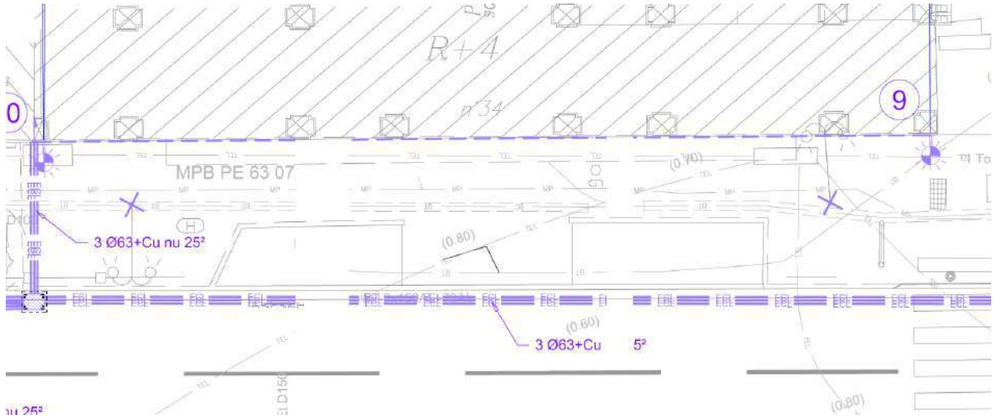

Détail technique du matériel proposé :

Lanterne CITEA NG MIDI de chez COMATELEC

Console murale Equinoxe de chez COMATELEC

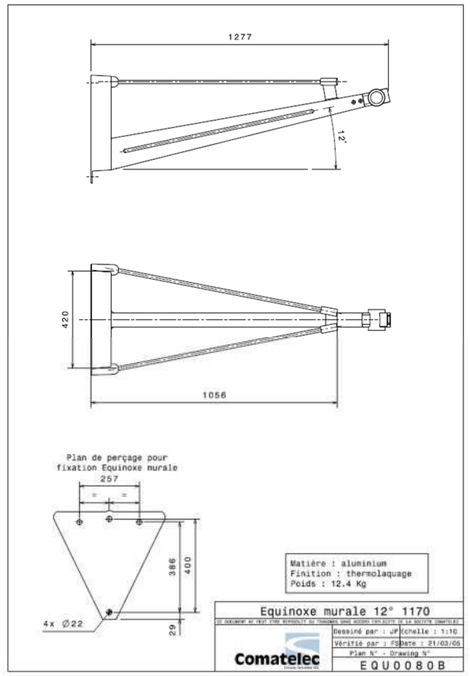

Goulotte oméga type GPC (3 coloris possibles marron/ivoire/gris)

Câble d'alimentation 4x10mm² U1000 R2V (diam. extérieur 18,5mm)

Rénovation de la rue Auguste Mounié
Proposition d'implantation du luminaire n°10

Pose d'une console Equinoxe en façade équipé d'un luminaire CITEA au n°34 rue Auguste Mounié par tiges d'ancrages scellées ou par chevillage chimique
Réalisation d'une remontée sur façade du n°34 avec une protection mécanique sur 2,50m et fixation des câbles d'alimentation tous les 50cm maximum.

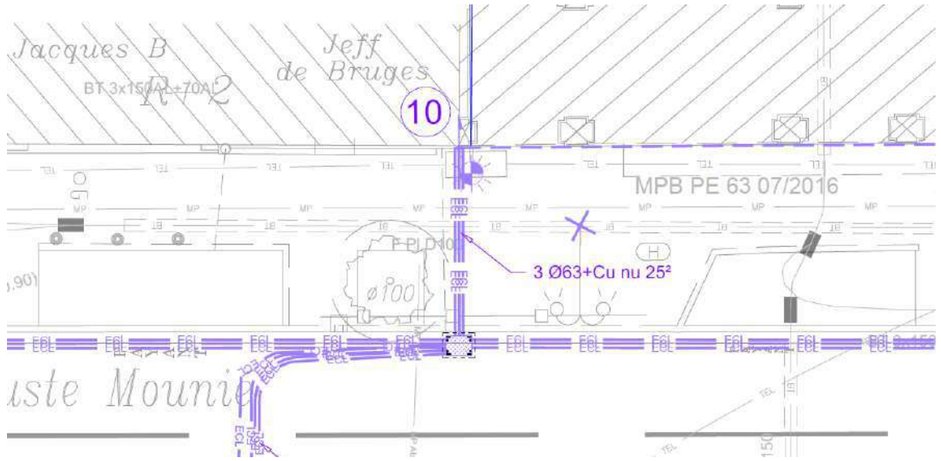

Console Equinoxe et luminaire CITEA

Câble basse tension fixation sur façade esp. 50cm

Goulotte PVC ht 2,5m

Détail technique du matériel proposé :

Lanterne CITEA NG MIDI de chez COMATELEC

Console murale Equinoxe de chez COMATELEC

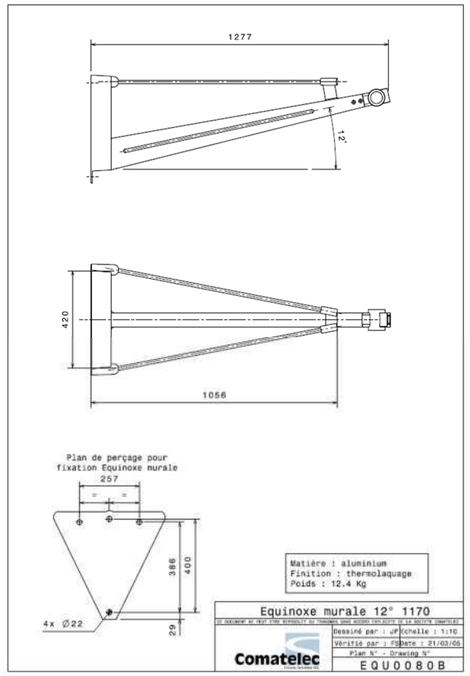

Goulotte oméga type GPC (3 coloris possibles marron/ivoire/gris)

Câble d'alimentation 4x10mm² U1000 R2V (diam. extérieur 18,5mm)

Rénovation de la rue Auguste Mounié
Proposition d'implantation du luminaire n°11

Pose d'une console Equinoxe en façade équipé d'un luminaire CITEA au n°40 rue Auguste Mounié par tiges d'ancrages scellées ou par chevillage chimique
Réalisation d'une remontée sur façade du n°40 avec une protection mécanique sur 2,50m et fixation des câbles d'alimentation tous les 50cm maximum.

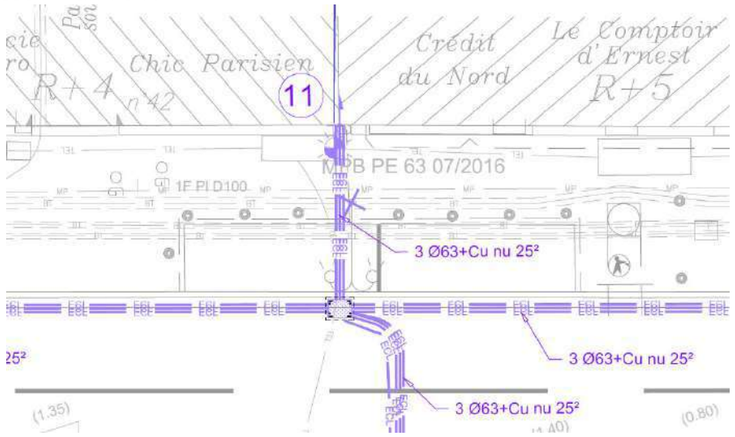

Console Equinoxe et luminaire CITEA

Câble basse tension fixation sur façade esp. 50cm

Goulotte PVC ht 2,5m

Détail technique du matériel proposé :

Lanterne CITEA NG MIDI de chez COMATELEC

Console murale Equinoxe de chez COMATELEC

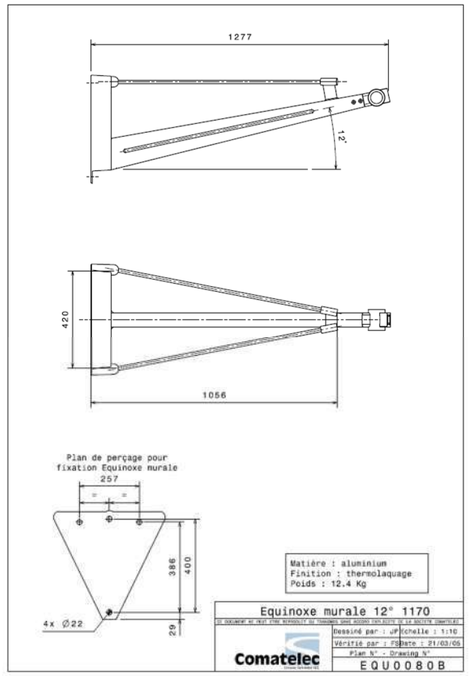

Goulotte oméga type GPC (3 coloris possibles marron/ivoire/gris)

Câble d'alimentation 4x10mm² U1000 R2V (diam. extérieur 18,5mm)

Rénovation de la rue Auguste Mounié
Proposition d'implantation du luminaire n°12

Pose d'une console Equinoxe en façade équipé d'un luminaire CITEA au n°46 rue Auguste Mounié par tiges d'ancrages scellées ou par chevillage chimique
Réalisation d'une remontée sur façade du n°46 avec une protection mécanique sur 2,50m et fixation des câbles d'alimentation tous les 50cm maximum.

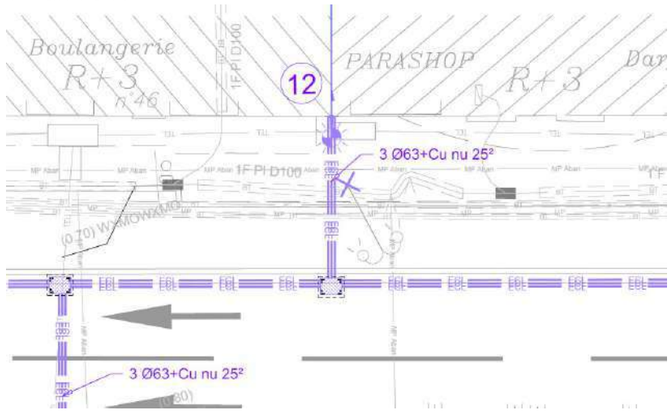

Console Equinoxe et luminaire CITEA

Câble basse tension fixation sur façade esp. 50cm

Goulotte PVC ht 2,5m

Détail technique du matériel proposé :

Lanterne CITEA NG MIDI de chez COMATELEC

Console murale Equinoxe de chez COMATELEC

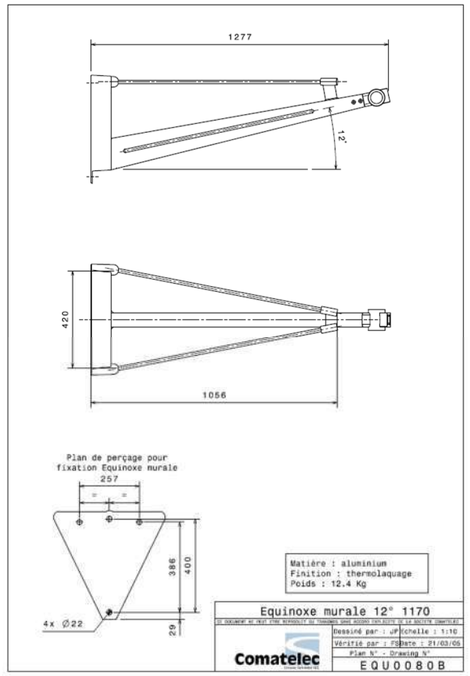

Goulotte oméga type GPC (3 coloris possibles marron/ivoire/gris)

Câble d'alimentation 4x10mm² U1000 R2V (diam. extérieur 18,5mm)

Rénovation de la rue Auguste Mounié
Proposition d'implantation du luminaire n°13

Pose d'une console Equinoxe en façade équipé d'un luminaire CITEA au n°50 rue Auguste Mounié par tiges d'ancrages scellées ou par chevillage chimique
Réalisation d'une remontée sur façade du n°50 avec une protection mécanique sur 2,50m et fixation des câbles d'alimentation tous les 50cm maximum.

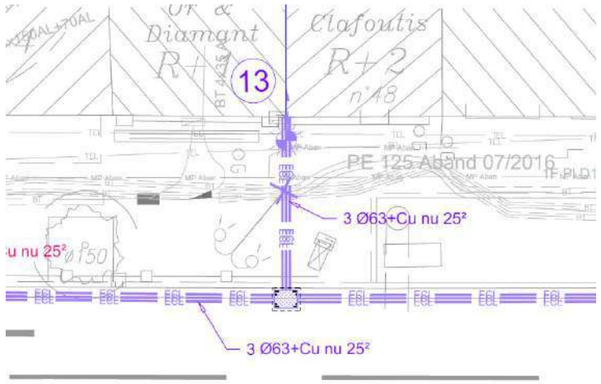

Détail technique du matériel proposé :

Lanterne CITEA NG MIDI de chez COMATELEC

Console murale Equinoxe de chez COMATELEC

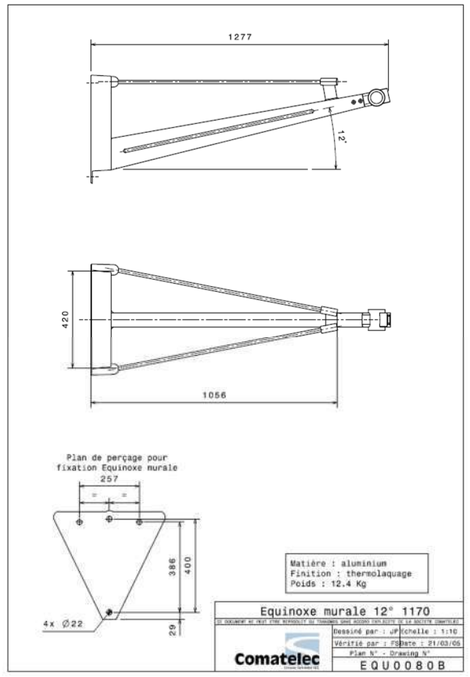

Goulotte oméga type GPC (3 coloris possibles marron/ivoire/gris)

Câble d'alimentation 4x10mm² U1000 R2V (diam. extérieur 18,5mm)

Rénovation de la rue Auguste Mounié
Proposition d'implantation du luminaire n°14

Pose d'une console Equinoxe en façade équipé d'un luminaire CITEA au n°31 rue Auguste Mounié par tiges d'ancrages scellées ou par chevillage chimique
Réalisation d'une remontée sur façade du n°31 avec une protection mécanique sur 2,50m et fixation des câbles d'alimentation tous les 50cm maximum.

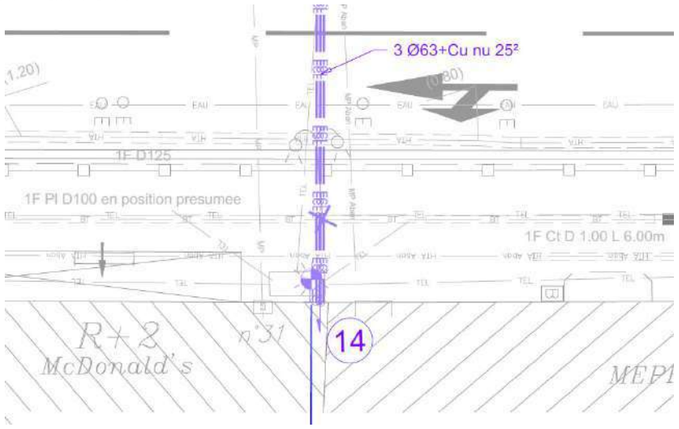

Détail technique du matériel proposé :

Lanterne CITEA NG MIDI de chez COMATELEC

Console murale Equinoxe de chez COMATELEC

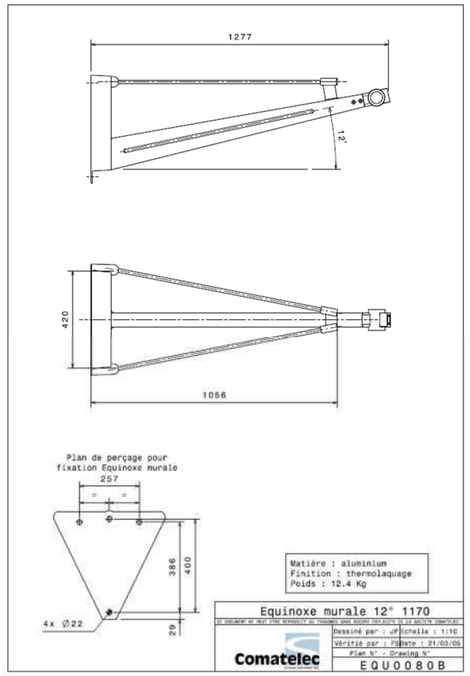

Goulotte oméga type GPC (3 coloris possibles marron/ivoire/gris)

Câble d'alimentation 4x10mm² U1000 R2V (diam. extérieur 18,5mm)

Rénovation de la rue Auguste Mounié
Proposition d'implantation du luminaire n°15

Pose d'une console Equinoxe en façade équipé d'un luminaire CITEA au n°29 rue Auguste Mounié par tiges d'ancrages scellées ou par chevillage chimique
Réalisation d'une remontée sur façade du n°29 avec une protection mécanique sur 2,50m et fixation des câbles d'alimentation tous les 50cm maximum.

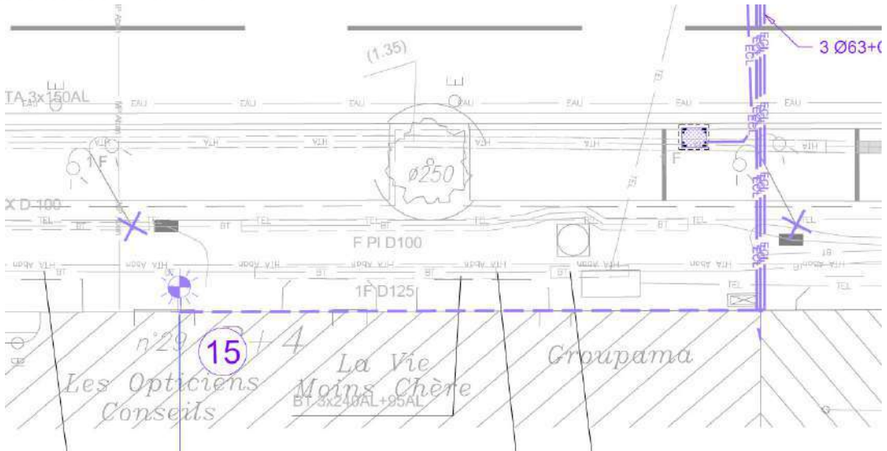

Détail technique du matériel proposé :

Lanterne CITEA NG MIDI de chez COMATELEC

Console murale Equinoxe de chez COMATELEC

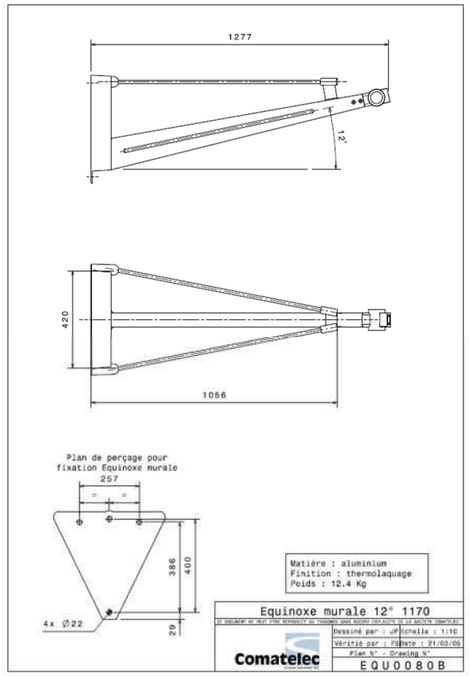

Goulotte oméga type GPC (3 coloris possibles marron/ivoire/gris)

Câble d'alimentation 4x10mm² U1000 R2V (diam. extérieur 18,5mm)

Rénovation de la rue Auguste Mounié
Proposition d'implantation du luminaire n°16

Pose d'une console Equinoxe en façade équipé d'un luminaire CITEA au n°23 rue Auguste Mounié par tiges d'ancrages scellées ou par chevillage chimique
Réalisation d'une remontée sur façade du n°23 avec une protection mécanique sur 2,50m et fixation des câbles d'alimentation tous les 50cm maximum.

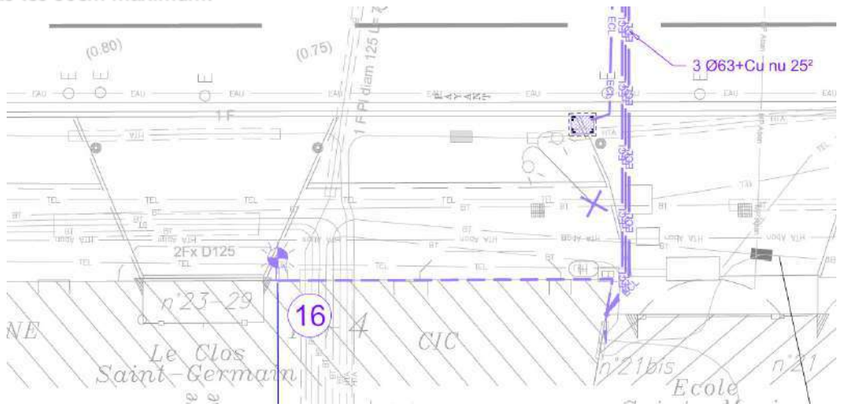

Détail technique du matériel proposé :

Lanterne CITEA NG MIDI de chez COMATELEC

Console murale Equinoxe de chez COMATELEC

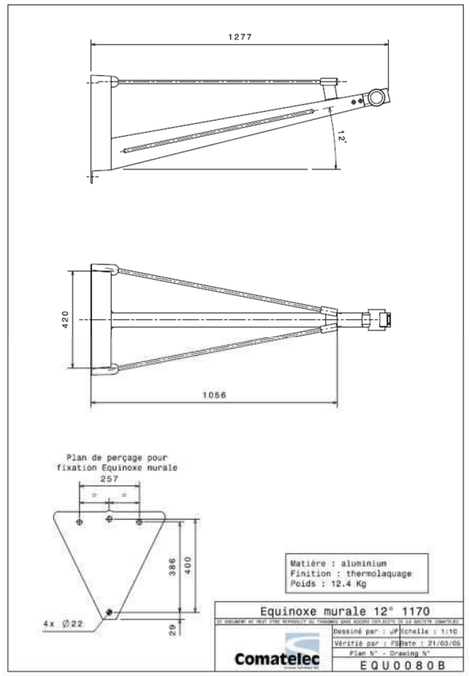

Goulotte oméga type GPC (3 coloris possibles marron/ivoire/gris)

Câble d'alimentation 4x10mm² U1000 R2V (diam. extérieur 18,5mm)

Rénovation de la rue Auguste Mounié
Proposition d'implantation du luminaire n°17

Pose d'une console Equinoxe en façade équipé d'un luminaire CITEA au n°21 rue Auguste Mounié par tiges d'ancrages scellées ou par chevillage chimique
Réalisation d'une remontée sur façade du n°21 avec une protection mécanique sur 2,50m et fixation des câbles d'alimentation tous les 50cm maximum.

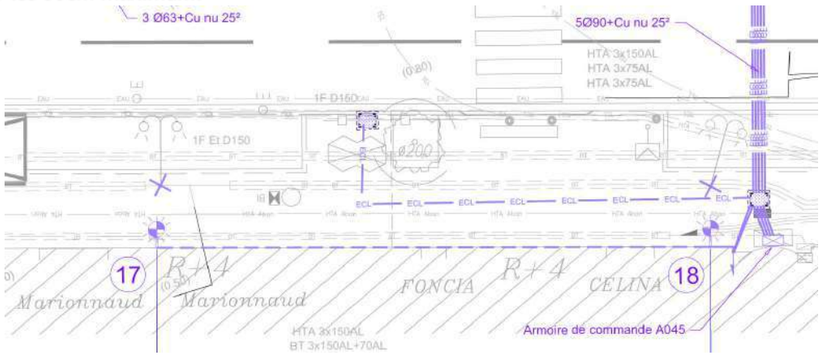

Détail technique du matériel proposé :

Lanterne CITEA NG MIDI de chez COMATELEC

Console murale Equinoxe de chez COMATELEC

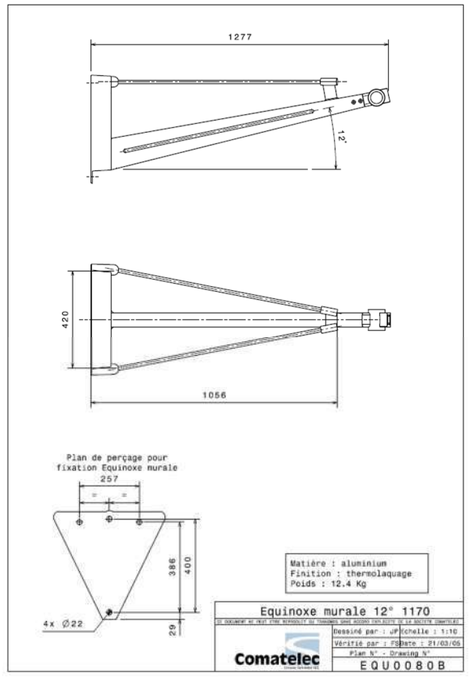

Goulotte oméga type GPC (3 coloris possibles marron/ivoire/gris)

Câble d'alimentation 4x10mm² U1000 R2V (diam. extérieur 18,5mm)

Rénovation de la rue Auguste Mounié
Proposition d'implantation du luminaire n°18

Pose d'une console Equinoxe en façade équipé d'un luminaire CITEA au n°21 rue Auguste Mounié par tiges d'ancrages scellées ou par chevillage chimique
Réalisation d'une remontée sur façade du n°21 avec une protection mécanique sur 2,50m et fixation des câbles d'alimentation tous les 50cm maximum.

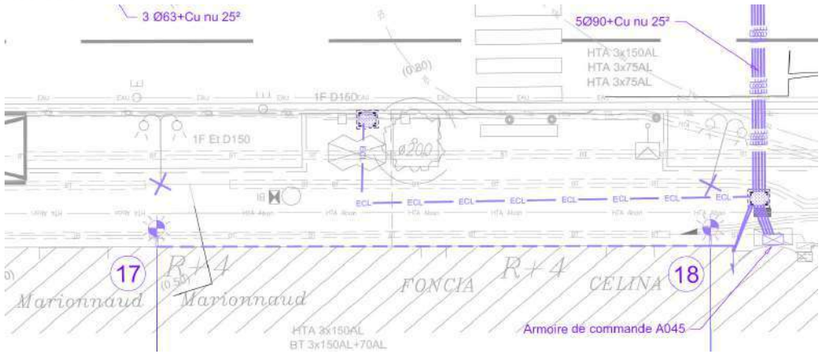

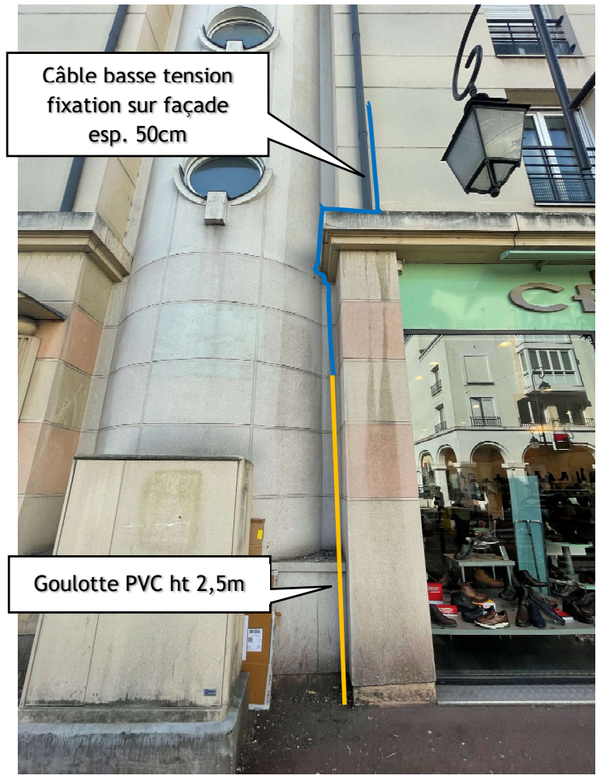

Détail technique du matériel proposé :

Lanterne CITEA NG MIDI de chez COMATELEC

Console murale Equinoxe de chez COMATELEC

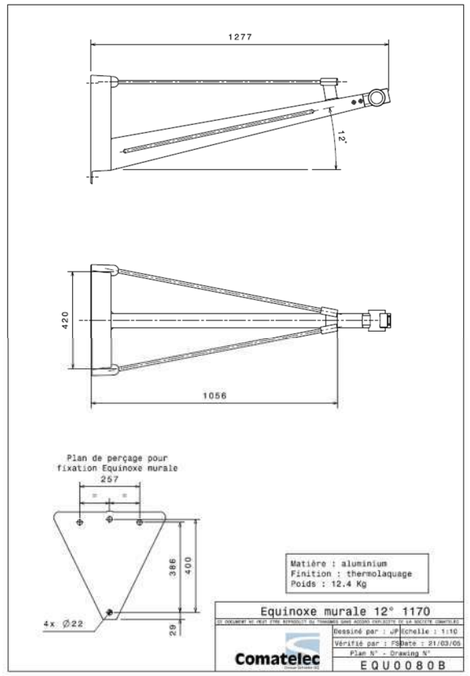

Goulotte oméga type GPC (3 coloris possibles marron/ivoire/gris)

Câble d'alimentation 4x10mm² U1000 R2V (diam. extérieur 18,5mm)

Rénovation de la rue Auguste Mounié
Proposition d'implantation du luminaire n°19

Pose d'une console Equinoxe en façade équipé d'un luminaire CITEA au n°19 rue Auguste Mounié par tiges d'ancrages scellées ou par chevillage chimique
Réalisation d'une remontée sur façade du n°19 avec une protection mécanique sur 2,50m et fixation des câbles d'alimentation tous les 50cm maximum.

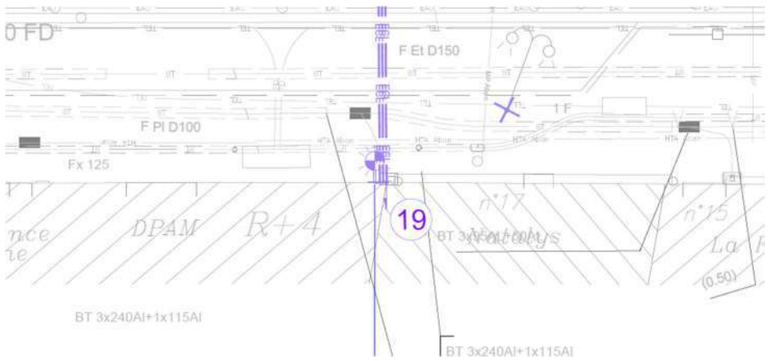

Détail technique du matériel proposé :

Lanterne CITEA NG MIDI de chez COMATELEC

Console murale Equinoxe de chez COMATELEC

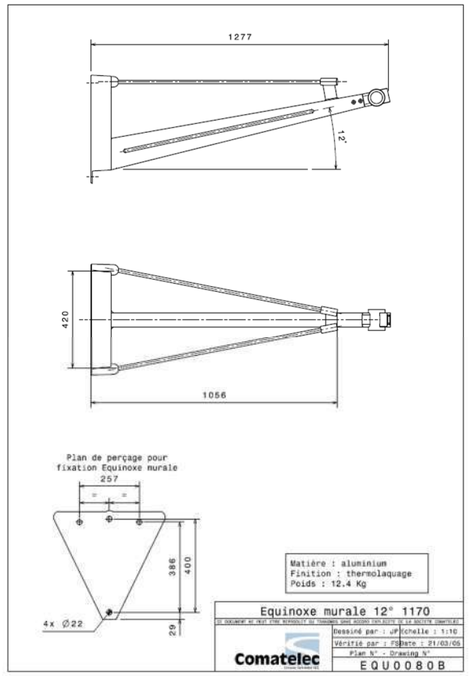

Goulotte oméga type GPC (3 coloris possibles marron/ivoire/gris)

Câble d'alimentation 4x10mm² U1000 R2V (diam. extérieur 18,5mm)

Rénovation de la rue Auguste Mounié
Proposition d'implantation du luminaire n°20

Pose d'une console Equinoxe en façade équipé d'un luminaire CITEA au n°13 rue Auguste Mounié par tiges d'ancrages scellées ou par chevillage chimique
Réalisation d'une remontée sur façade du n°13 avec une protection mécanique sur 2,50m et fixation des câbles d'alimentation tous les 50cm maximum.

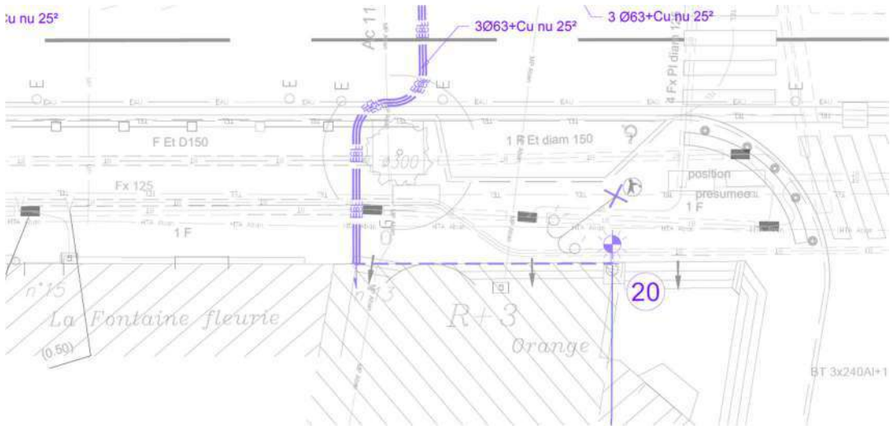

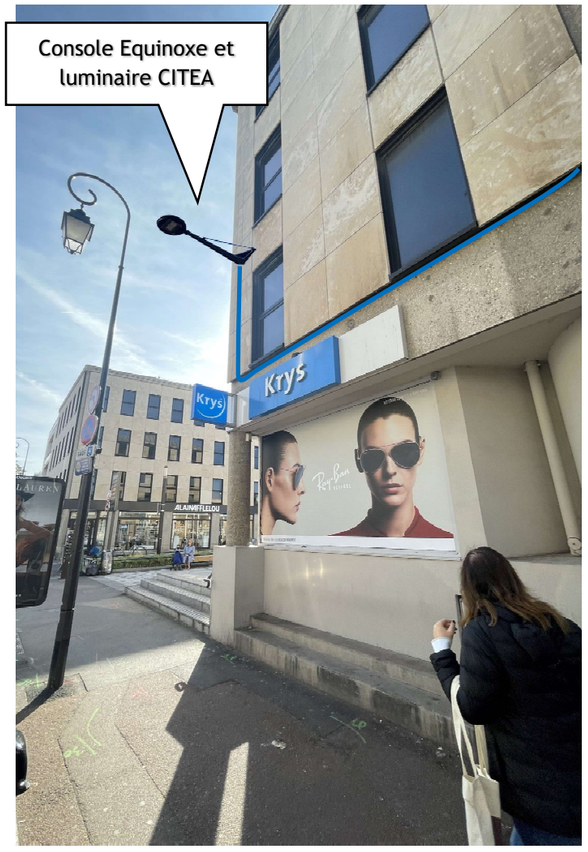

Détail technique du matériel proposé :

Lanterne CITEA NG MIDI de chez COMATELEC

Console murale Equinoxe de chez COMATELEC

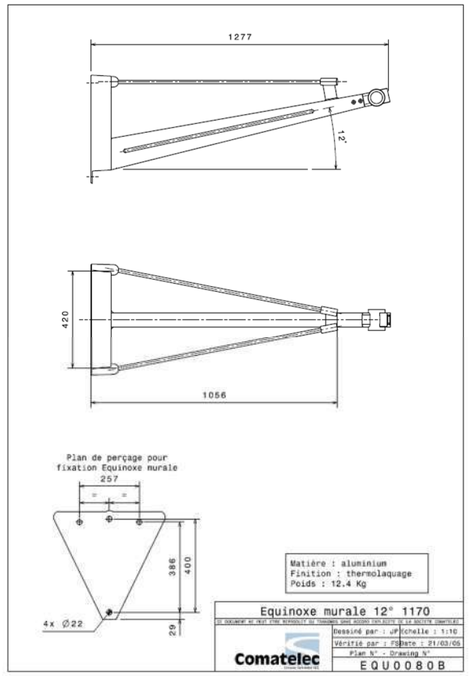

Goulotte oméga type GPC (3 coloris possibles marron/ivoire/gris)

Câble d'alimentation 4x10mm² U1000 R2V (diam. extérieur 18,5mm)

Rénovation de la rue Auguste Mounié
Proposition d'implantation du luminaire n°21

Pose d'une console Equinoxe en façade équipé d'un luminaire CITEA au n°9bis rue Auguste Mounié par tiges d'ancrages scellées ou par chevillage chimique
Réalisation d'une remontée sur façade du n°9bis avec une protection mécanique sur 2,50m et fixation des câbles d'alimentation tous les 50cm maximum.

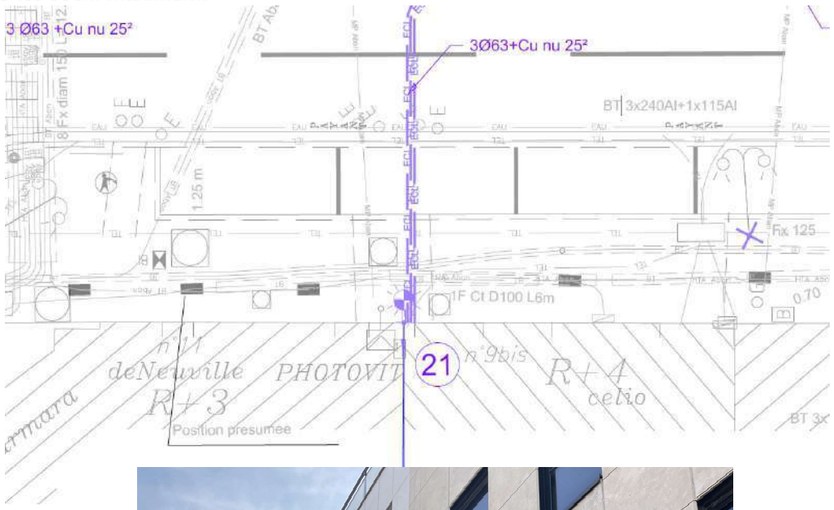

Console Equinoxe et luminaire CITEA

Câble basse tension fixation sur façade esp. 50cm

Goulotte PVC ht 2,5m

Détail technique du matériel proposé :

Lanterne CITEA NG MIDI de chez COMATELEC

Console murale Equinoxe de chez COMATELEC

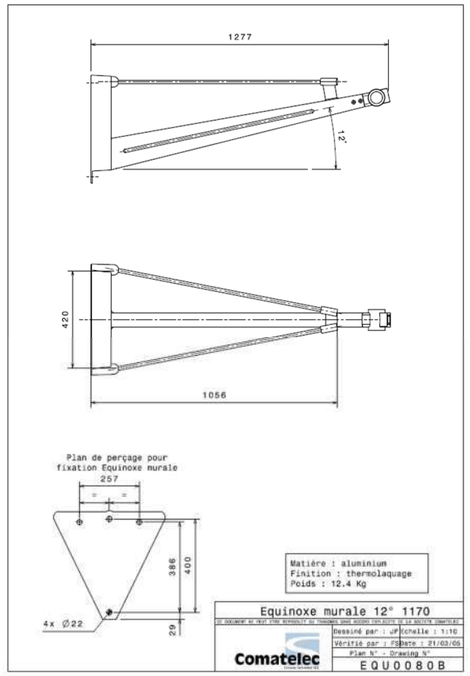

Goulotte oméga type GPC (3 coloris possibles marron/ivoire/gris)

Câble d'alimentation 4x10mm² U1000 R2V (diam. extérieur 18,5mm)

Rénovation de la rue Auguste Mounié
Proposition d'implantation du luminaire n°22

Pose d'une console Equinoxe en façade équipé d'un luminaire CITEA au n°9 rue Auguste Mounié par tiges d'ancrages scellées ou par chevillage chimique
Réalisation d'une remontée sur façade du n°9 avec une protection mécanique sur 2,50m et fixation des câbles d'alimentation tous les 50cm maximum.

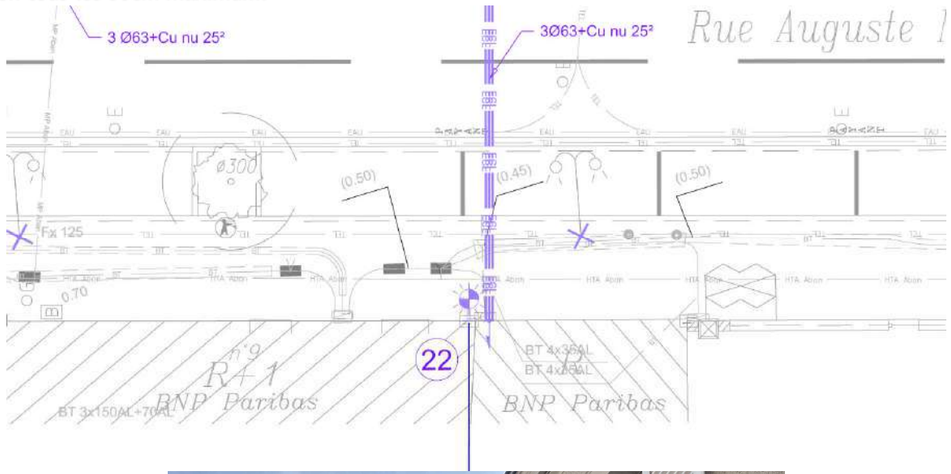

Console Equinoxe et luminaire CITEA

Câble basse tension fixation sur façade esp. 50cm

Goulotte PVC ht 2,5m

Détail technique du matériel proposé :

Lanterne CITEA NG MIDI de chez COMATELEC

Console murale Equinoxe de chez COMATELEC

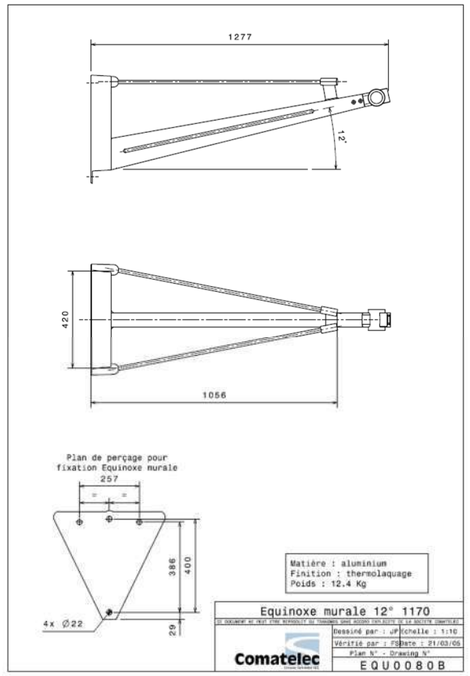

Goulotte oméga type GPC (3 coloris possibles marron/ivoire/gris)

Câble d'alimentation 4x10mm² U1000 R2V (diam. extérieur 18,5mm)

Rénovation de la rue Auguste Mounié
Proposition d'implantation du luminaire n°23

Pose d'une console Equinoxe en façade équipé d'un luminaire CITEA au n°5 rue Auguste Mounié par tiges d'ancrages scellées ou par chevillage chimique
Réalisation d'une remontée sur façade du n°5 avec une protection mécanique sur 2,50m et fixation des câbles d'alimentation tous les 50cm maximum.

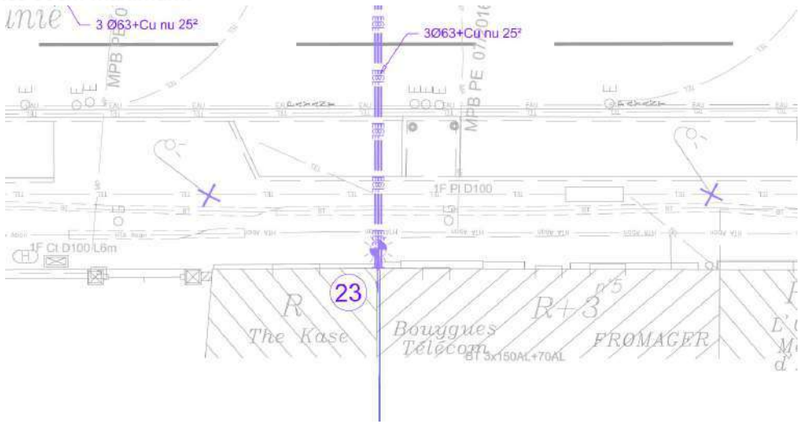

Détail technique du matériel proposé :

Lanterne CITEA NG MIDI de chez COMATELEC

Console murale Equinoxe de chez COMATELEC

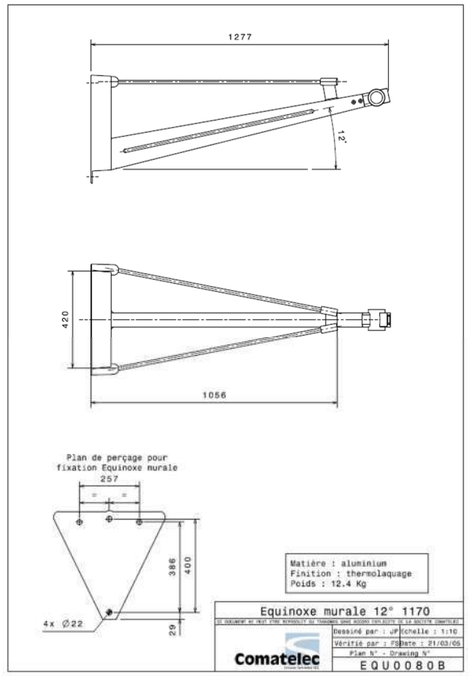

Goulotte oméga type GPC (3 coloris possibles marron/ivoire/gris)

Câble d'alimentation 4x10mm² U1000 R2V (diam. extérieur 18,5mm)

Rénovation de la rue Auguste Mounié
Proposition d'implantation du luminaire n°24

Pose d'une console Equinoxe en façade équipé d'un luminaire CITEA au n°3 rue Auguste Mounié par tiges d'ancrages scellées ou par chevillage chimique
Réalisation d'une remontée sur façade du n°3 avec une protection mécanique sur 2,50m et fixation des câbles d'alimentation tous les 50cm maximum.

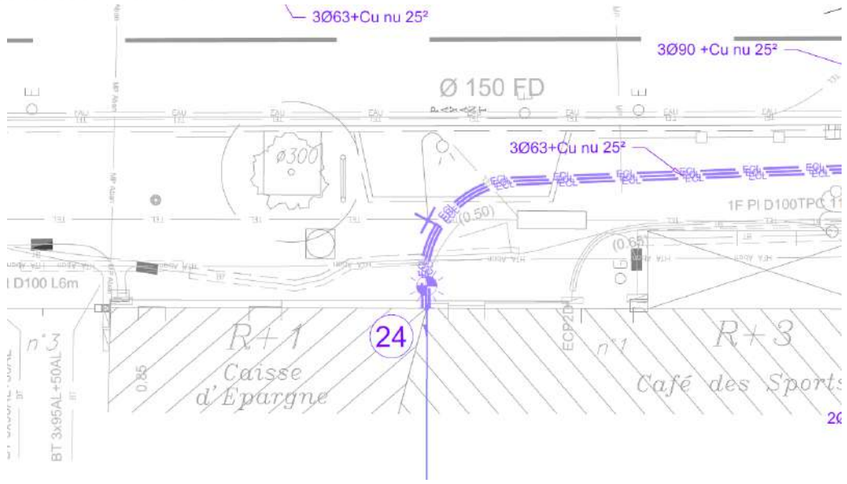

Détail technique du matériel proposé :

Lanterne CITEA NG MIDI de chez COMATELEC

Console murale Equinoxe de chez COMATELEC

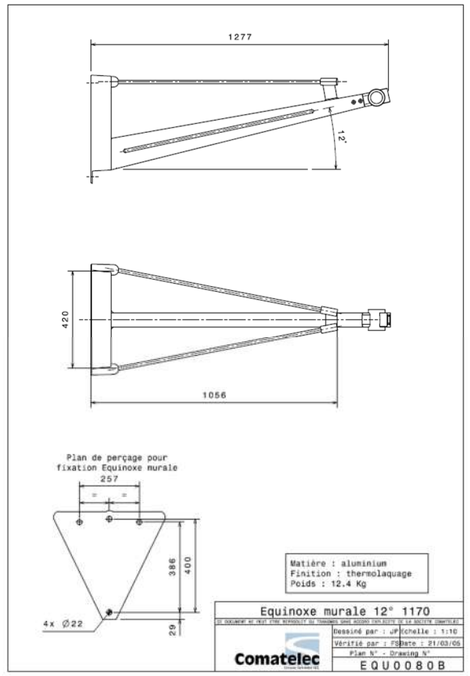

Goulotte oméga type GPC (3 coloris possibles marron/ivoire/gris)

Câble d'alimentation 4x10mm² U1000 R2V (diam. extérieur 18,5mm)